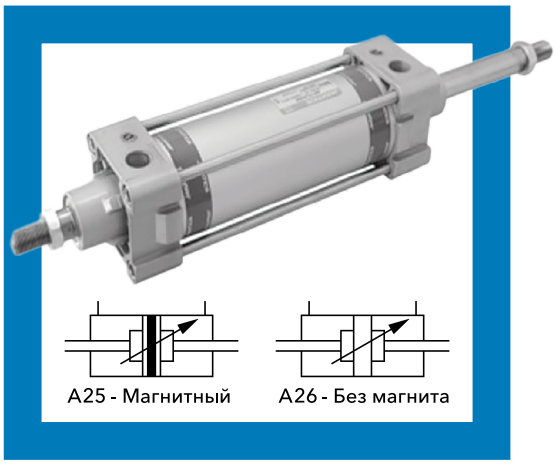

Пневматический цилиндр серии A25, A26

Пневматические цилиндры с двусторонним штоком, двустороннего действия, Ø32–100 мм. В соответствии со стандартами ISO 15552 / VDMA 24562.

Особенности изделий

- Регулируемое демпфирование в обоих конечных положениях эластомерными элементами
- Широкий ассортимент принадлежностей для монтажа
- Исполнения с магнитом и без магнита
- Опция: исполнение для работы в условиях высокой температуры (уплотнения FKM), до 150 °C **
- Опция: шток и гайка штока из нержавеющей стали (SS304) **

Технические характеристики

Ø поршня	32 мм	40 мм	50 мм	63 мм	80 мм	100 мм
Ход тормозной подушки	21 мм	23 мм	23 мм	23 мм	28 мм	28 мм
Стандартная длина хода *	25 мм, 50 мм, 80 мм, 100 мм, 125 мм, 160 мм, 200 мм, 250 мм, 300 мм, 320 мм, 400 мм, 500 мм					
Рабочая среда	Сжатый воздух, фильтрованный, после маслораспылителя					
Рабочее давление	0,5–10 бар					
Температура окружающей среды	от -10 до +60 °C					
Стандартная температура сжатого воздуха	от +5 до +50 °C					
Высокотемпературное исполнение**	от +5 до макс. +150 °C					
Материальное исполнение	Алюминий, латунь, сталь, ацеталь, полиуретан, нитрил (на стандартную температуру), FKM (на повышенную температуру)					
Монтажные принадлежности	Базовый цилиндр, монтаж на лапах, передний и задний фланцы, вилка, передняя цапфа, задняя цапфа, центральная цапфа					
Принадлежности	Стойки для цапфы, вилка штока с защелкой, наконечник штока со сферическим шарниром, универсальный шарнир штока					

* По поводу цилиндров с нестандартными или удлиненными штоками обращайтесь к своему региональному дилеру или в компанию Остек-АртТул.
** Необходимо указать специальный номер заказа.

Выходное усилие (усилие в Н: 1 Н = 0,1 кгс)

Ø поршня, мм	Ø штока, мм	Рабочее давление, бар								
		2	3	4	5	6	7	8	9	10
32	12	124	187	249	311	373	435	498	559	621
40	16	190	285	380	475	570	665	760	655	950
50	20	297	445	594	742	891	1039	1187	1336	1484
63	20	505	757	1009	1261	1514	1766	2018	2270	2523
80	25	816	1225	1633	2041	2449	2857	3266	3674	4082
100	25	1325	1988	2650	3313	3976	4640	5300	5965	6625

Вышеуказанные значения были определены с учетом потерь на трение

Базовый цилиндр

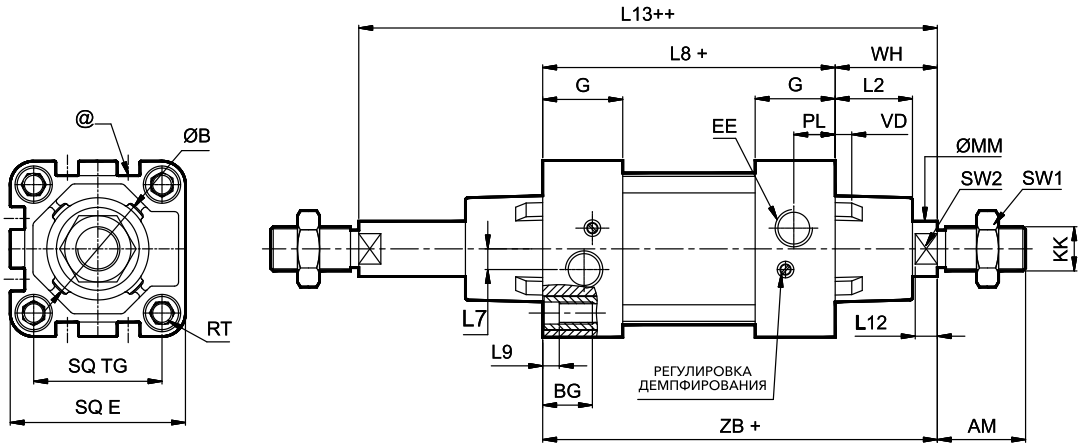

+ Дополнительный ход ++ Добавить двойной ход

Ø поршня	KK	AM	MM	SW2	L12	SW1	B e11	VD	L2	E макс.	G	TG	RT
32	M10x1,25	22	12	10	6	17	30	6	18,5	45	25,5	32,5	M6
40	M12x1,25	24	16	13	6,5	19	35	6,5	20,5	51	29	38	M6
50	M16x1,5	32	20	16	8	24	40	6,5	28	64	29	46,5	M8
63	M16x1,5	32	20	16	8	24	45	6,5	27,5	74	35	56,5	M8
80	M20X1,5	40	25	21	10	30	45	6,5	34	94	35	72	M10
100	M20x1,5	40	25	21	10	30	55	6,5	35	111	38,5	89	M10

Ø поршня	BG мин.	EE	PL	L7	WH	Доп.	ZB	Доп.	L8	Доп.	L9	Доп. хода	Допуск	Хода Доп.
32	16	G1/8	13	5	26	±1,4	120	±1	94	±0,6	5	147	±1,5	+2 +0
40	16	G1/4	14,5	5	30		135		105	±0,7	5	166		
50	16	G1/4	15	7,5	37		143	±1,1	106	±0,7	6	181		
63	16	G3/8	17	10	37	±1,8	158		121	±0,8	6	196		+2,5 +0
80	16	G3/8	18	14	46		174		128	±0,8	6	221		
100	16	G1/2	18	10	51		189		138	±1	6	241		

Лапы

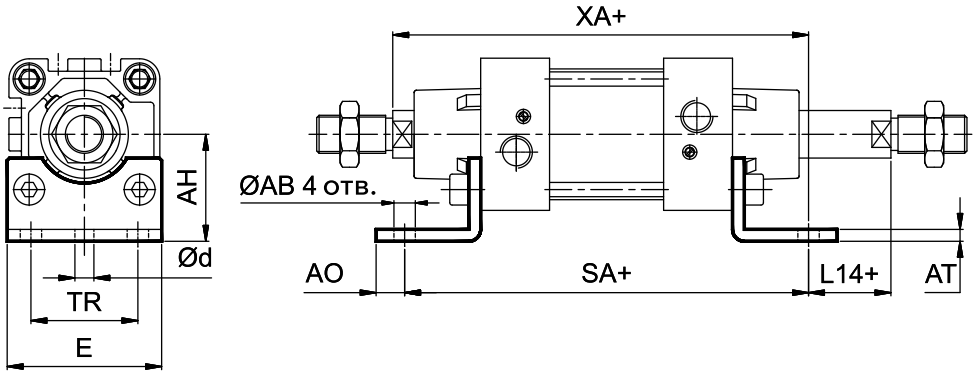

+ Дополнительный ход

Ø поршня	TR ±0,3	AB H14	AH Js16	AO макс.	AT	E	d*	SA	Доп.	L14	Доп.	XA	Доп.	Размер болта	№ для заказа
32	32	7	32	8	4	46	5,8	142		3	± 1,5	144		M6	ML1032
40	36	10	36	10	4	52	7,8	161	± 1,25	3		163	± 1,25	M8	ML1040
50	45	10	45	12	5	65	7,8	170		6		175		M8	ML1050
63	50	10	50	12	5	75	7,8	185		6	± 1,8	190		M8	ML1063
80	63	12	63	17	6	95	9,8	210	± 1,6	6		215	± 1,6	M10	ML1080
100	75	14,5	71	19	6	115	11,8	220		11		230		M12	ML1100

* Можно рассверлить

Фланец

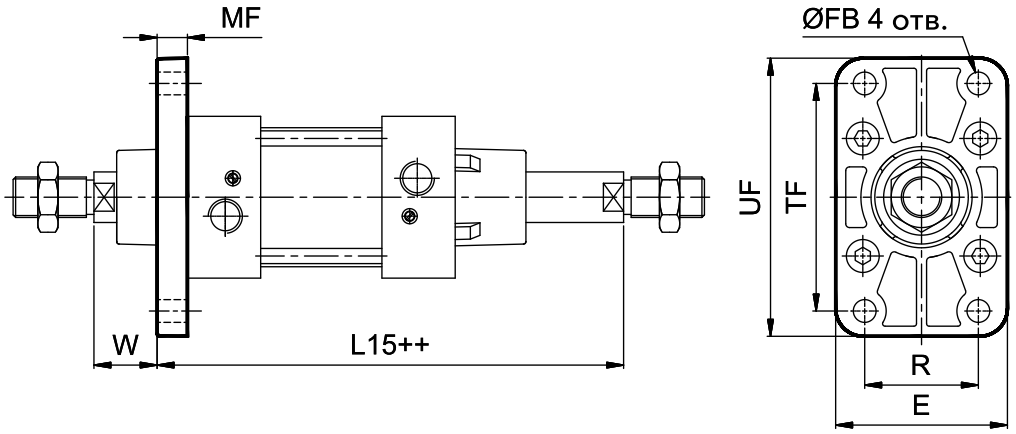

++ Добавить двойной ход

Ø поршня	TF ±0,3	R ±0,3	FB H13	MF	UF	E	W	Доп.	L15	Доп.	Рекомендованный размер болта	№ для заказа
32	64	32	7	10	80	50	16		131		M6	MF1032
40	72	36	9	10	90	55	20	± 1,6	146	± 1,25	M8	MF1040
50	90	45	9	12	110	68	25		156		M8	MF1050
63	100	50	9	12	125	78	25		171		M8	MF1063
80	126	63	12	16	155	100	30	± 2	191	± 1,6	M10	MF1080
100	150	75	14	16	185	120	35		206		M12	MF1100

Вилка

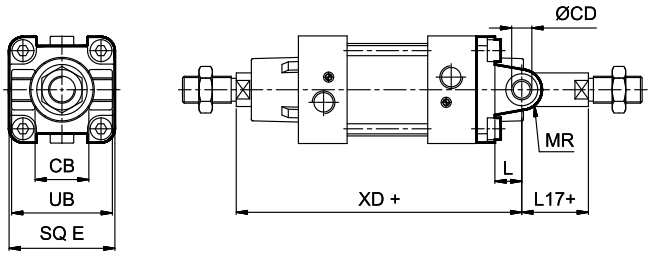

+ Дополнительный ход

Ø поршня	CD	CB H14	L мин.	MR макс.	UB h14	E макс.	L17	Доп.	XD	Доп.	№ для заказа
32	10	26	12	11	45	45	5	±1,5	142	±1,25	MB1032
40	12	28	15	13	52	51	6		160		MB1040
50	12	32	15	13	60	64	11	±1,8	170		MB1050
63	16	40	20	17	70	74	6		190	±1,6	MB1063
80	16	50	20	17	90	94	11		210		MB1080
100	20	60	25	21	110	111	11		230		MB1100

Цапфа концевая

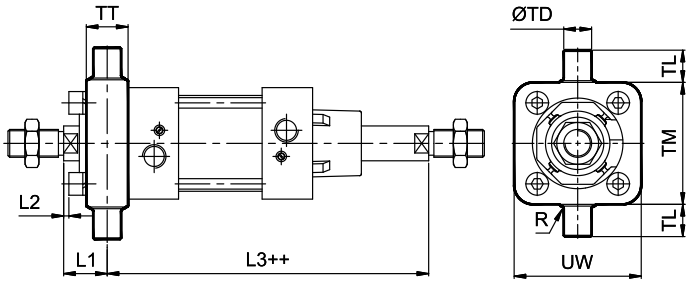

++ Добавить двойной ход

Ø поршня	TD e9	TL h14	TM h14	UW	TT	R	L1	Доп.	L2 прибл.	L3	Доп.	№ для заказа
32	10	26	12	11	45	45	5	±1,5	2	129	±1,5	MT1032
40	12	28	15	13	52	51	6		0	147		MT1040
50	12	32	15	13	60	64	11		3	156		MT1050
63	16	40	20	17	70	74	6	±1,8	-1	173	±2	MT1063
80	16	50	20	17	90	94	11		1,8	191		MT1080
100	20	60	25	21	110	111	11		-1,2	210		MT1100

Центральная цапфа

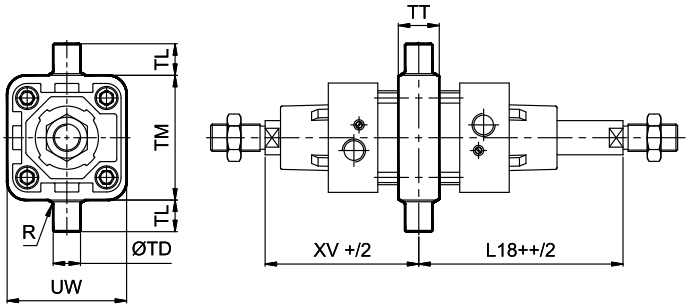

+ Дополнительный ход ++ Добавить двойной ход

Ø поршня	TD e9	TL h14	TM h14	UW	TT	R	XV ±2	L18 ±2
32	12	12	50	48	16	1	73	74
40	16	16	63	55	22	1,5	82,5	83,5
50	16	16	75	70	24	1,6	90	91
63	20	20	90	86	28	1,6	97,5	98,5
80	20	20	110	110	32	1,6	110	111
100	25	25	132	135	40	2	120	121

Примечание: центральная цапфа устанавливается только в заводских условиях.

Принадлежности для пневмоцилиндра серии A25, A26

Стойки для цапфы

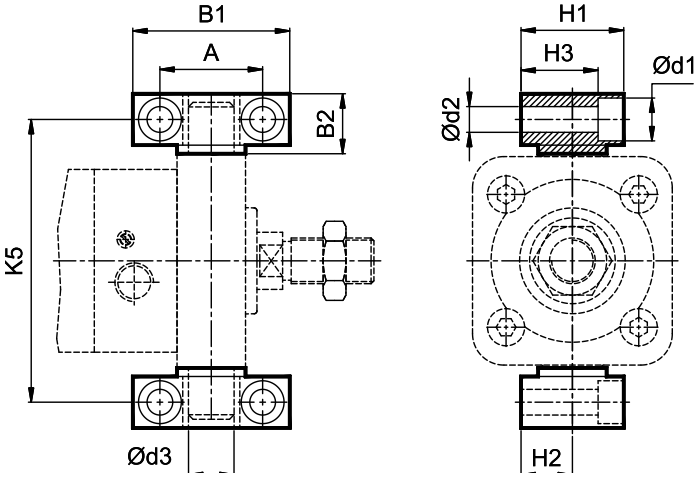

Ø поршня	B1	B2	A	d1	d2 H13	d3 H9	H1	H2	H3	K5 Js14	№ для заказа
32	46	18	32 ±0,2	11	6,6	12	30	15 ±0,1	23	71	AT032
40	55	21	36 ±0,2	15	9	16	36	18 ±0,1	27	87	AT040
50	55	21	36 ±0,2	15	9	16	36	18 ±0,1	27	99	AT040
63	65	23	42 ±0,2	15,5	11	20	40	20 ±0,1	29	116	AT063
80	65	23	42 ±0,2	15,5	11	20	40	20 ±0,1	29	136	AT063
100	75	28,5	50 ±0,2	20	14	25	50	25 ±0,1	37	164	AT100

Вилка штока с защелкой (ISO 8140)

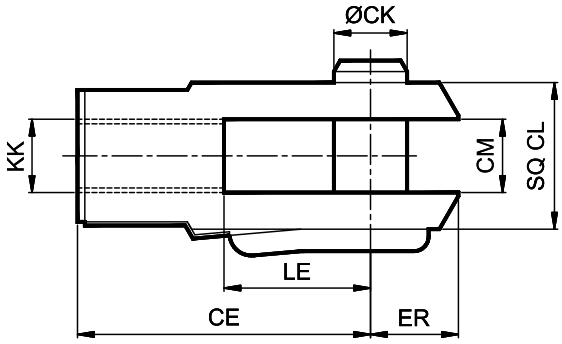

Ø поршня	KK	L1	L2	L3	H1	H2	D1	U	±Θ°	№ для заказа
32	M10 x 1,25	20	14	65	17	8	28	0,75	5	AF010
40	M12 x 1,25	22	18	75	19	10	32	1	5	AF012
50/63	M16 x 1,5	25	22	91	27	13	41	1	5	AF016
80/100	M20 x 1,5	30	28	112	32	16	50	1,5	5	AF020

Позиционер штока

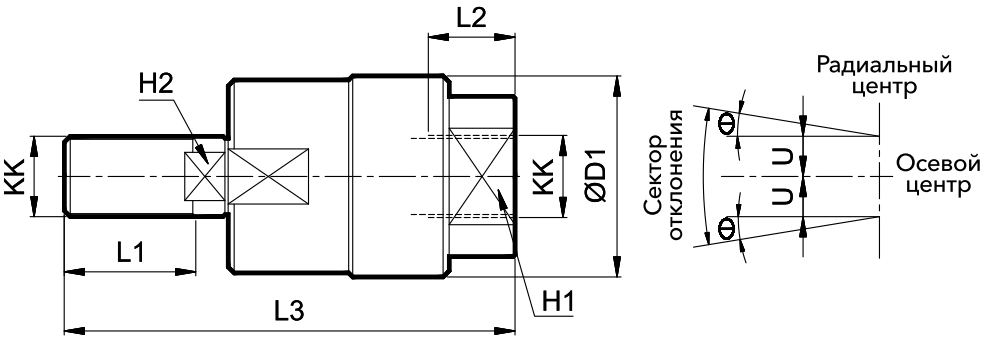

Ø поршня	KK	L1	L2	L3	H1	H2	D1	U	±Θ°	№ для заказа
32	M10 x 1,25	20	14	65	17	8	28	0,75	5	AR010
40	M12 x 1,25	22	18	75	19	10	32	1	5	AR012
50/63	M16 x 1,5	25	22	91	27	13	41	1	5	AR016
80/100	M20 x 1,5	30	28	112	32	16	50	1,5	5	AR020

Наконечник штока со сферическим шарниром (ISO 8139)

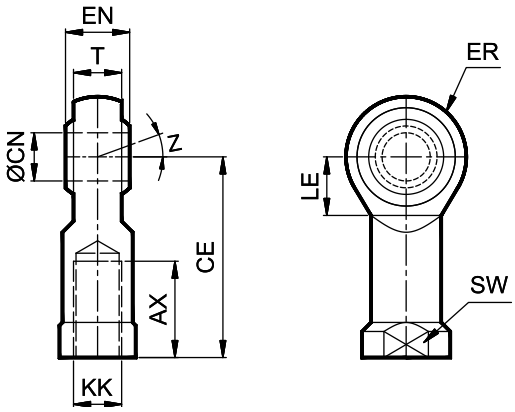

Ø поршня	KK	CN H9	T	EN h12	CE	LE мин.	ER макс.	AX	SW	Z	№ для заказа
32	M10 x 1,25	10	10,5	14	43	15	14	20	17	13°	AP010
40	M12 x 1,25	12	12	16	50	17	16	22	19		AP012
50/63	M16 x 1,5	16	15	21	64	22	21	28	22	15°	AP016
80/100	M20 x 1,5	20	18	25	77	26	25	33	30/32		AP020

Порядок заказа

Опции

A **26** **040** **050** **B** **H**

Модель	
25	Магнитный цилиндр
26	Стандартный цилиндр

Ø поршня , мм	
032	- Ø 32
040	- Ø 40
050	- Ø 50
063	- Ø 63
080	- Ø 80
100	- Ø 100

Ход , мм	
025	- 25
050	- 50
080	- 80
100	- 100
125	- 125
160	- 160
200	- 200
250	- 250
300	- 300
320	- 320
400	- 400
500	- 500

Монтажные принадлежности	
0	– базовое исполнение
L	– монтаж на лапах
F	– фланец
B	– вилка
N	– цапфа
T	– центральная цапфа

Специальные цилиндры	
H	– высокотемпера-турные
S	– со штоком из нержавеющей стали

Остек-АртТул | Группа компаний Остек
www.arttool.ru | www.ostec-pg.ru | info@arttool.ru | +7 (495) 788-44-44 (6532, 6580)

Пример

№ для заказа стандартного цилиндра с отверстием диам. 40 мм, ходом 50 мм с монтажом на внутренней серьге, рассчитанного на высокую температуру: **A26 040 050 B - H.**

Примечание

При заказе как «цилиндр с диаметром поршня 40 мм, ходом 50 мм» будет поставлен базовый цилиндр A26 040 050 O.

Для повторного заказа, при указании данных с паспортной таблички цилиндра, отдельно указывайте способ монтажа.

При заказе принадлежностей номера для заказа необходимо брать из соответствующих таблиц.

При отдельном заказе монтажных комплектов (если они требуются отдельно) используйте приведенные ниже номера для заказа.

Ø поршня	Монтаж на лапах*	Фланец *	Вилка*	Цапфа концевая *
32	ML1032	MF1032	MB032	MT0032
40	ML040	MF040	MB040	MT0040
50	ML050	MF050	MB050	MT0050
63	ML063	MF063	MB063	MT0063
80	ML1080	MF1080	MB1080	MT0080
100	ML1100	MF1100	MB1100	MT0100

* Поставляется в комплекте с 4 винтами

В случае особых требований к цилиндрам или для получения дополнительной информации обращайтесь к своему региональному дилеру или в компанию Остек-АртТул.